SOLARZELLE

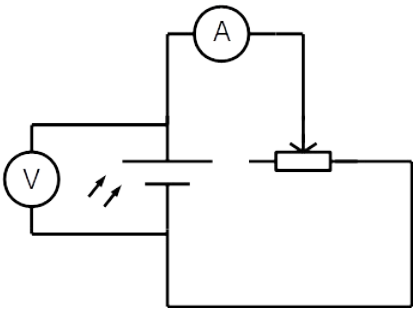

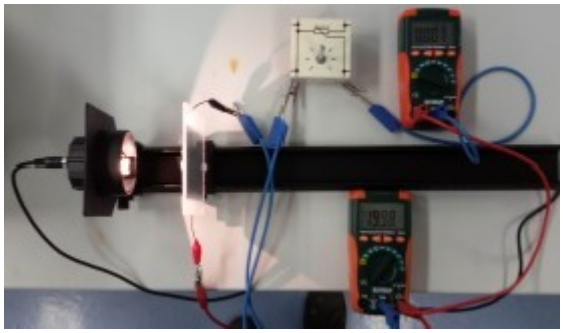

Schaltzeichen Solarzelle 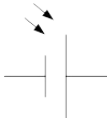

1. *Baue die Schaltung auf und beleuchte die Solarzelle.*
2. *Beobachte Stromstärke und Spannung beim Drehen am Potentiometer. Ergänze den Lückentext.*

Je größer der Widerstand, desto kleiner die Stromstärke und desto größer die Spannung.

3. *Erstelle die U-I-Kennlinie der Solarzelle!*

Drehpotentiometer 220 Ω

U in V	0,01	0,94	0,75	1,85	1,92	1,97	1,99	2,01
I in A	0,027	0,027	0,024	0,019	0,016	0,012	0,009	0,007

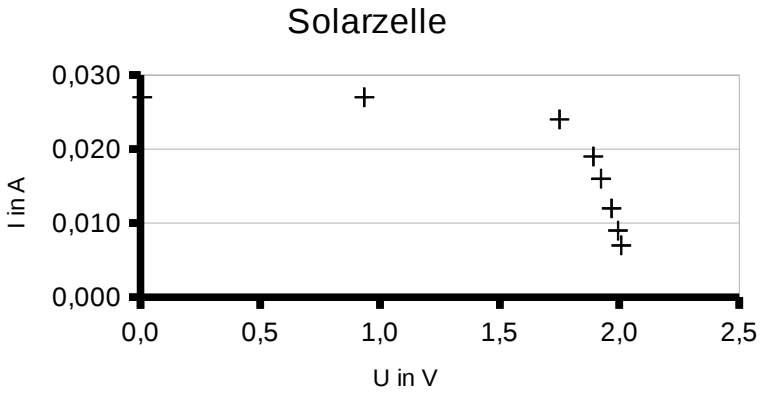

Fotos und Zeichnungen: U.v. Harten, 02.2019

U. v. Harten (Februar 2019)